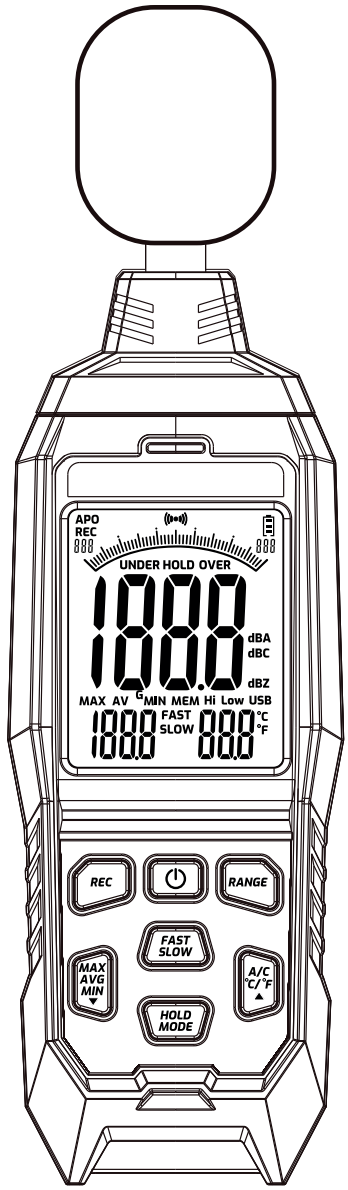

JT-SLM01

GUIA DE INÍCIO RÁPIDO

1. INFORMAÇÕES GERAIS

Caro cliente,
Obrigado por ter escolhido o nosso produto. A seguir, mostramos-lhe o que deve ter em conta durante a colocação em funcionamento e a utilização. Se tiver algum problema inesperado durante a utilização, não hesite em contactar-nos.

2. DADOS TÉCNICOS

Gamas de medição	dbA: 30 dB - 130 dB dbC: 35 dB - 130 dB dbZ: 30 dB - 130 dB
Exatidão	±1,5 dB (94 dB - 1 kHz) Class 1 according to DIN 61.672
Resolução da medição	0,1 dB
Intervalos de medição parciais (dbA)	30 - 80 dB, 60 - 110 dB, 80 - 130 dB
Intervalos de medição parciais (dbC)	35 - 80 dB, 60 - 110 dB, 80 - 130 dB
Intervalos de medição parciais (dbZ)	30 - 80 dB, 60 - 110 dB, 80 - 130 dB
Gama de frequências	31,5 Hz - 8 kHz
Tempos de resposta	Rápido: 0,125 s Lentamente: 1 s
Memória de dados interna	Até 10.000 valores de medição
Alimentação eléctrica	3x pilha AA de 1,5 V, micro USB de 5 V
Desligamento automático	Após 15 minutos (pode ser desligado)
Microfone	Microfone de 1/2 polegada de alta precisão
Temperatura de funcionamento	0 °C - 40 °C
Temperatura de armazenamento	-10 °C - 50 °C
Opção de montagem	Rosca para tripé de 1/4 de polegada

3. VISÃO GERAL DO DISPOSITIVO

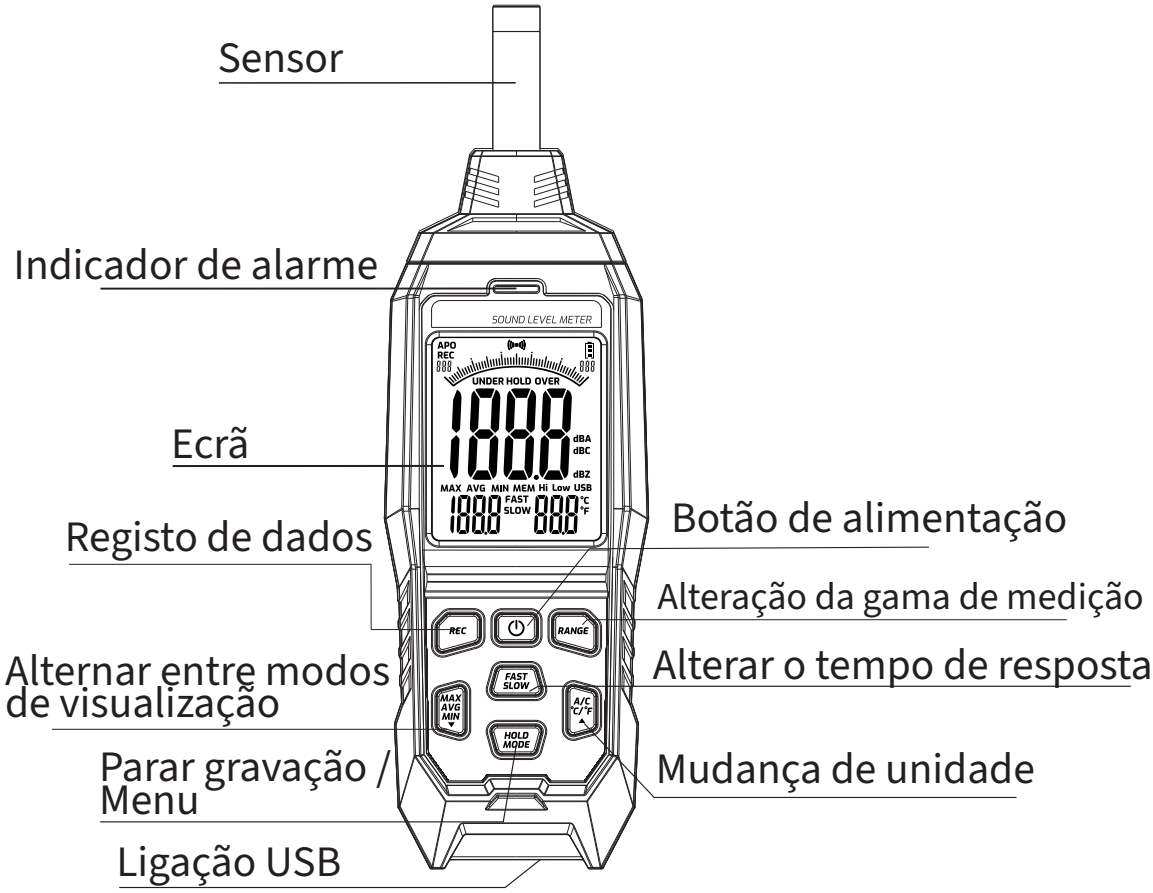

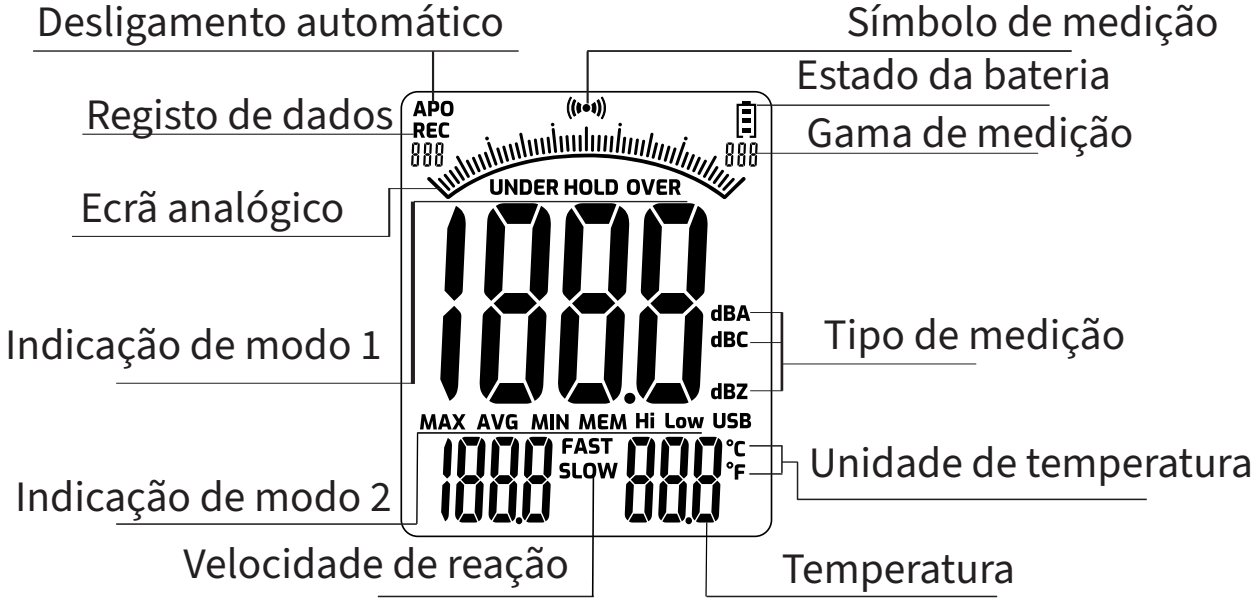

4. FUNCIONAMENTO

⏻ Prima e mantenha premido o botão de alimentação para ligar o dispositivo. Para desligar o dispositivo, prima brevemente o botão de alimentação.

HOLD Prima brevemente para fazer uma pausa ou reiniciar o registo de medições.

A/C °C/°F ▲ Premir brevemente para alternar entre as classificações de medição A, C e Z. Prima e mantenha premido para alterar a unidade de temperatura.

REC Prima e mantenha premido para iniciar a gravação. A gravação pode então ser interrompida ou reiniciada com uma breve pressão. Prima e mantenha premido novamente para terminar o modo de gravação.
Nota: Um símbolo REC a piscar significa que está a decorrer uma gravação. O valor máximo da medição é guardado num registo.

MAX AVG MIN ▼ Premir brevemente para alternar entre a indicação do valor mínimo, do valor médio e do valor máximo.

FAST SLOW Prima brevemente para alternar entre tempos de resposta rápidos e lentos.

RANGE Premir brevemente para definir o intervalo de medição.

MODE Premir e manter premido para abrir o menu. As várias entradas do menu podem então ser alteradas premindo brevemente o botão Modo:
1º menu: Valor limiar para o limite superior do alarme
2º menu: Valor limiar para o limite inferior do alarme
3º menu: Definir o tempo do intervalo de gravação
4. menu: Memória de registo de dados

5. DESLIGAMENTO AUTOMÁTICO

O desligamento automático está ativo na configuração de fábrica. O aparelho desliga-se automaticamente após 15 minutos de inatividade. Para desativar o desligamento automático, mantenha premido o botão HOLD e o botão Power enquanto o aparelho está desligado. APO OFF” aparece no ecrã. Na próxima vez que o aparelho for ligado, a função de desligamento automático é novamente activada.

6. SUBSTITUIÇÃO DA BATERIA

O aparelho é alimentado por 3 pilhas AA. Abra a tampa do compartimento das pilhas na parte de trás do aparelho e introduza as pilhas adequadas. Certifique-se de que a polaridade está correta. Em alternativa, o dispositivo também pode ser alimentado através da porta micro USB (por exemplo, através de um banco de potência).
Atenção! As pilhas não podem ser carregadas através da porta micro USB.

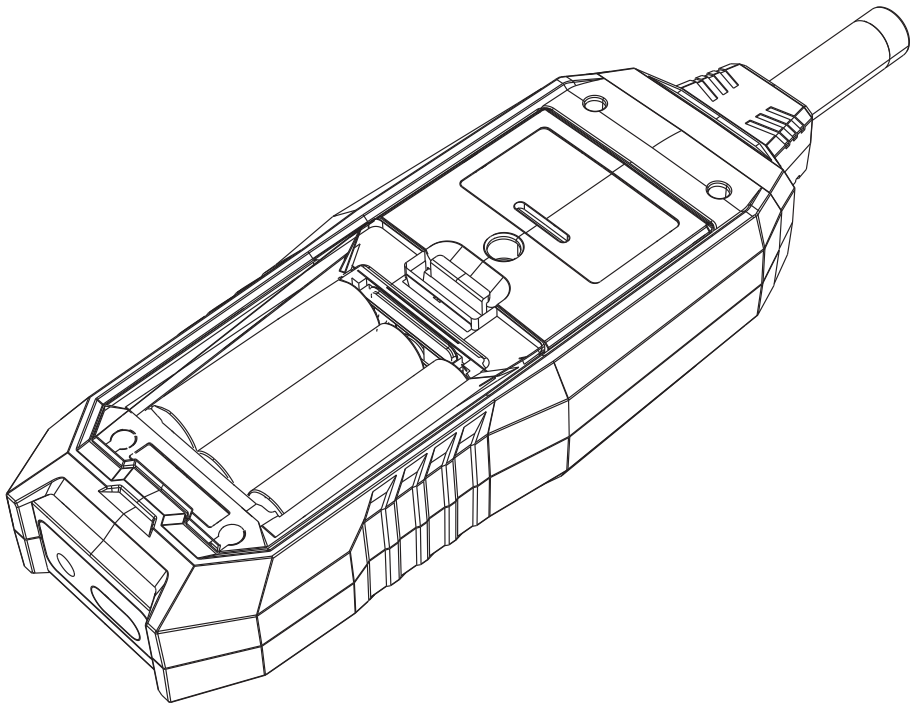

7. SOFTWARE PARA PC

O software para PC pode ser utilizado para transferir medições guardadas, efetuar medições em tempo real e exportar registos de dados.

Primeiro, descarregue o software para PC a partir de www.joy-it.net e instale-o. Ligue agora o seu aparelho ao computador através de um cabo micro USB e inicie o software para PC. A transmissão em direto inicia-se automaticamente.

8. INSTRUÇÕES DE SEGURANÇA

1. Certifique-se de que o dispositivo está a funcionar corretamente para garantir resultados de medição precisos.
2. Não utilizar o aparelho em ambientes extremos, tais como vibrações fortes, temperaturas extremas ou humidade elevada.
3. Mantenha o dispositivo afastado da água e da humidade para evitar danos
4. Certifique-se de que o dispositivo não cai nem é sujeito a impactos fortes para evitar possíveis danos. Evite utilizar o aparelho em atmosferas potencialmente explosivas ou na proximidade de materiais inflamáveis.
5. Utilize sempre uma proteção auditiva adequada quando trabalhar com ruídos fortes, para evitar danos auditivos.
6. Para proteger a sua audição, certifique-se de que não se expõe a ruídos fortes durante longos períodos de tempo.
7. Mantenha-se afastado de ambientes ruidosos, se possível, e faça pausas regulares para aliviar a sua audição.
8. Evite ouvir música ou outros sons através de auscultadores em volumes elevados para proteger a sua audição.
9. Observe os avisos e a sinalização em ambientes ruidosos e siga as instruções de segurança e de redução do ruído.

9. OUTRAS INFORMAÇÕES

AS NOSSAS OBRIGAÇÕES DE INFORMAÇÃO E DE RETOMA NOS TERMOS DA ELEKTROGESETZ (ELEKTROG)

SÍMBOLO NOS EQUIPAMENTOS ELÉCTRICOS E ELECTRÓNICOS:

Este caixote do lixo barrado com uma cruz significa que os aparelhos eléctricos e electrónicos não devem ser colocados no lixo doméstico. Deve entregar os aparelhos velhos num ponto de recolha. Antes de os entregar, deve separar as pilhas e acumuladores usados que não estejam incluídos no aparelho antigo.

OPÇÕES DE RETORNO:

Como utilizador final, pode entregar o seu aparelho antigo (que desempenha essencialmente a mesma função que o aparelho novo que nos foi comprado) para eliminação sem custos aquando da compra de um aparelho novo. Os pequenos electrodomésticos sem dimensões exteriores superiores a 25 cm podem ser eliminados em quantidades domésticas normais, independentemente de ter adquirido um novo aparelho.

OPÇÃO DE DEVOLUÇÃO NO LOCAL DA NOSSA EMPRESA DURANTE O HORÁRIO DE FUNCIONAMENTO:

SIMAC Electronics GmbH, Pascalstr. 8, D-47506 Neukirchen-Vluyn

POSSIBILIDADE DE REGRESSAR PERTO DE SI:

Enviar-lhe-emos um selo de encomenda com o qual nos poderá devolver o aparelho gratuitamente. Para tal, contacte-nos por correio eletrónico para service@joy-it.net ou por telefone.

INFORMAÇÕES SOBRE A EMBALAGEM:

Embale o seu aparelho usado de forma segura para o transporte. Se não dispuser de material de embalagem adequado ou não quiser utilizar o seu próprio material, contacte-nos e enviar-lhe-emos a embalagem adequada.

10. APOIO

Também estamos ao seu dispor após a compra. Se alguma questão ficar por responder ou se surgirem problemas, estamos também disponíveis para o ajudar por correio eletrónico, telefone e sistema de apoio por bilhete.

E-Mail: service@joy-it.net
Ticket-System: http://support.joy-it.net
Telefone: +49 (0)2845 9360 - 50 (Seg - Qui: 09:00 - 17:00, Sex: 09:00 - 14:30)

Para mais informações, visite o nosso sítio Web:

WWW.JOY-IT.NET